製品番号

10-3-1

φ200
(φ6X4本掛)

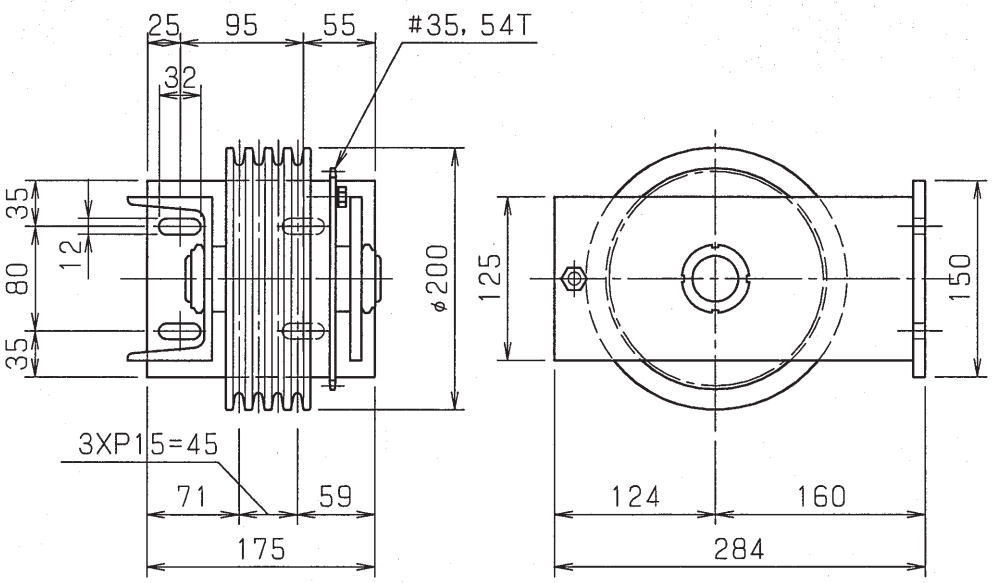

図面番号

CK30043

製品番号

10-3-2

φ120
(φ6X1本掛)

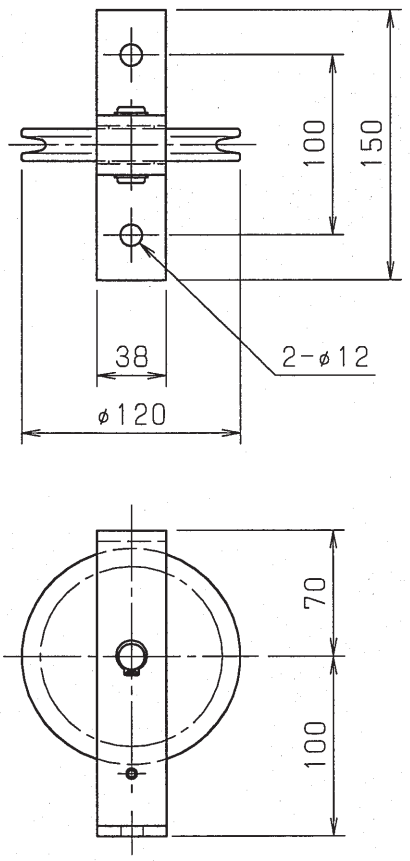

図面番号

CK30055

上開き扉用プーリ	株式会社 石川製作所 TOKYO JAPAN	10-3